ТППФ1801.01.08.01.202

Перв. примен.

Справ. №

Ra 1,6 (√)

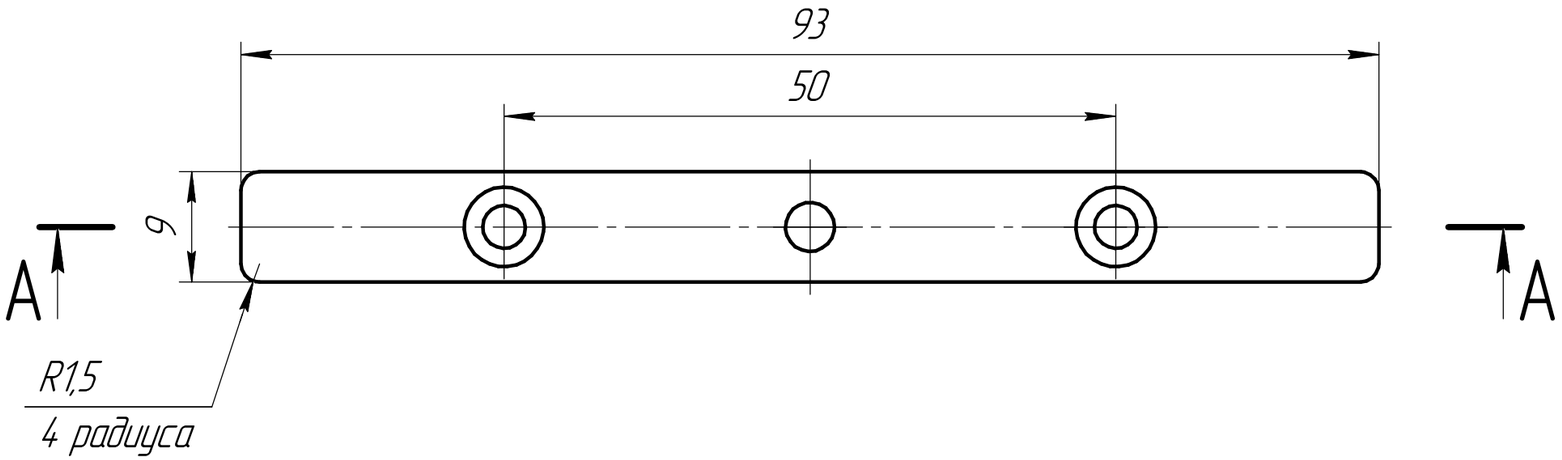

А–А

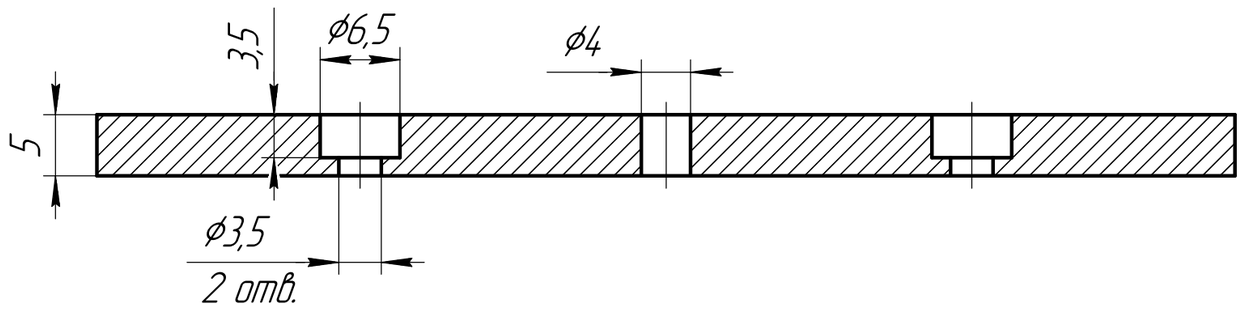

1 H14, h14, $\pm \frac{IT14}{2}$.

2 Покрытие: Ан.окс.Нв.

					ТППФ1801.01.08.01.202		
Изм.	Лист	№ докум.	Подп.	Дата	Прижим	Лит.	Масса	Масштаб
Разраб.		Радкин С.А.					0,01	2:1
Пров.						Лист	Листов 1	
Т.контр.								
Н.контр.					Д16Т ГОСТ 4784–2019	ООО "ЗМ-ИНЖИНИРИНГ"	
Утв.							

Подп. и дата

Инв. № дубл.

Взам. инв. №

Подп. и дата

Инв. № подл.

Копировал

Формат А3